Waterproof and dustproof fan

HXHFAN®

防水防尘-风扇
92x92x25mm-2

马达可选功能列表（Available Functions）

1.马达保护（Moto protection）

AS

2.信号输出（Signal out put）

FG RD

3.调速方式（Speed control mode）

PWM

风扇单重:101g(weight:101g)

风扇P-Q曲线 / Fan performance curve

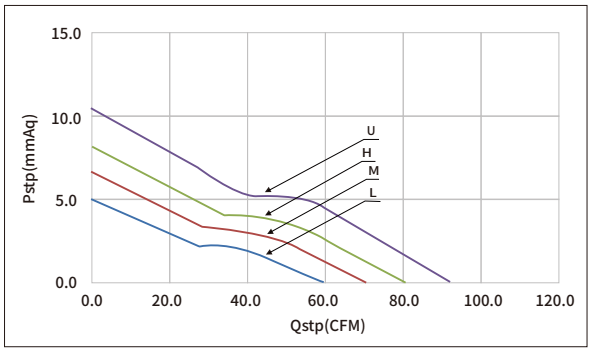

尺寸图 / DIMENSIONS DRAWING

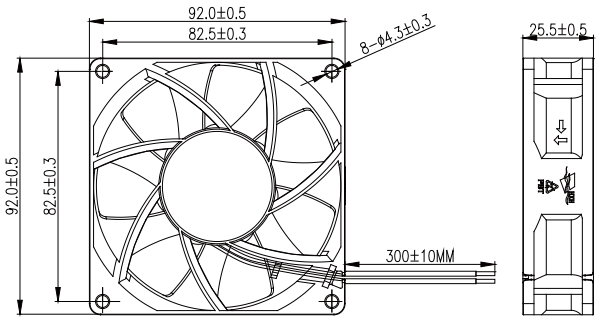

Model		Bearing	Rated Voltage	Startup Voltage	Current	Power	Speed	Air Flow		Static Pressure		Noise
型号		轴承	工作电压	启动电压	电流	功率	转速	风量		风压		噪音
Part NO.	Function	System	VDC	VDC	A	W	RPM	M^3/min	CFM	mmH_2O	INH_2O	dBA
HDB0912UA-2	IP68	Ball	12	6.0	0.70	8.40	4500	2.60	91.98	10.42	0.41	50.0
HDB0912HA-2	IP68			6.0	0.55	6.60	4000	2.28	80.62	8.11	0.32	45.5
HDB0912MA-2	IP68			9.0	0.40	4.80	3500	2.00	70.62	6.59	0.26	40.3
HDB0912LA-2	IP68			9.0	0.25	3.00	3000	1.70	60.04	4.98	0.20	37.1
HDB0924UA-2	IP68	Ball	24	12.0	0.35	8.40	4500	2.60	91.98	10.42	0.41	50.0
HDB0924HA-2	IP68			12.0	0.25	6.00	4000	2.28	80.62	8.11	0.32	45.5
HDB0924MA-2	IP68			18.0	0.15	3.60	3500	2.00	70.62	6.90	0.26	40.3
HDB0924LA-2	IP68			18.0	0.09	3.60	3000	1.70	60.04	4.98	0.20	37.1